Generalitat de Catalunya
Consell Interuniversitari de Catalunya
Oficina d'Accés a la Universitat

2024

Proves d'accés a la universitat

Dibuix tècnic

Sèrie 3

Indiqueu les opcions triades:

Exercici 1: Opció A ☐ Opció B ☐

Exercici 2: Opció A ☐ Opció B ☐

Exercici 3: Opció A ☐ Opció B ☐

Qualificació			TR
Exercicis	1		
	2		
	3		
Suma de notes parcials			
Qualificació final			

Etiqueta de l'estudiant

Ubicació del tribunal .....

Número del tribunal .....

Etiqueta de qualificació

Etiqueta de correcció

La prova consisteix a fer TRES dibuixos. Heu d'escollir UNA de les dues opcions del dibuix 1 (A o B), UNA de les dues opcions del dibuix 2 (A o B) i UNA de les dues opcions del dibuix 3 (A o B).

Els enunciats dels exercicis es donen, en alguns casos, amb el dibuix final ja iniciat per tal d'evitar-vos construccions prèvies innecessàries. Si el text de l'enunciat inclou alguna mesura d'un element no dibuixat sense fer referència a l'escala, s'ha d'entendre que el dibuix corresponent s'ha de fer a escala 1:1.

Resoleu cadascun dels dibuixos a la mateixa pàgina on figura l'enunciat.

Feu els dibuixos amb llapis i amb l'ajuda del material que considereu adequat. No es poden utilitzar models de figures geomètriques.

Deixeu constància de les línies auxiliars utilitzades i concreteu, amb valor de línia, el resultat.

En la qualificació de cadascun dels dibuixos, s'assignarà un màxim del 80 % de la puntuació corresponent al procés seguit i a la solució correcta; el 20 % restant es destinarà a valorar la qualitat gràfica.

Dibuix 1. Opció A

Tema: Geometria plana.

Exercici [3 punts en total]: Dibuixeu una figura semblant a la donada a escala doble de manera que el segment AB se situï sobre el segment $A'B'$. Deixeu constància del procés gràfic seguit i indiqueu els punts de tangència. [0,2 punts per cada segment i 0,4 punts per cada arc de circumferència]

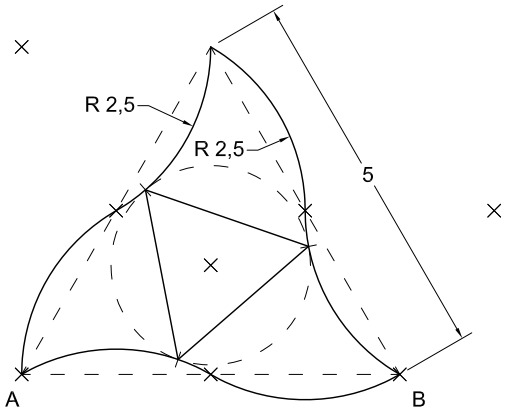

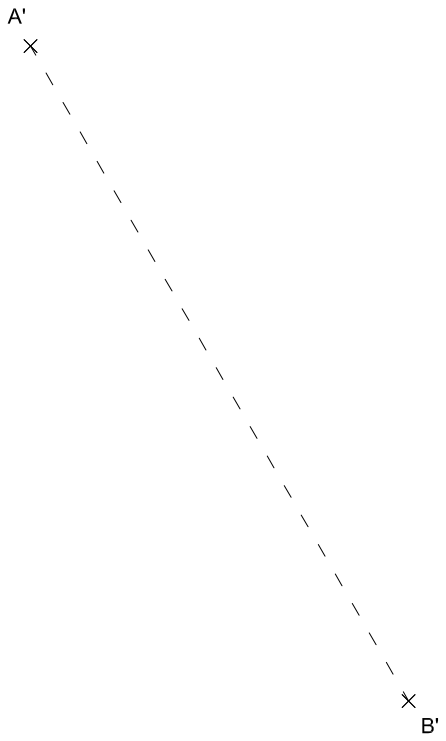

Dibuix 1. Opció B

Tema: Geometria plana.

Exercici [3 punts en total]:

a) Dibuixeu les dues rectes tangents interiors a les circumferències de centres A i B. [1,5 punts]

b) Dibuixeu la circumferència més petita que és tangent a les dues rectes anteriors i que passa pel punt P. [1,5 punts]

Deixeu constància del procés gràfic seguit i indiqueu els punts de tangència.

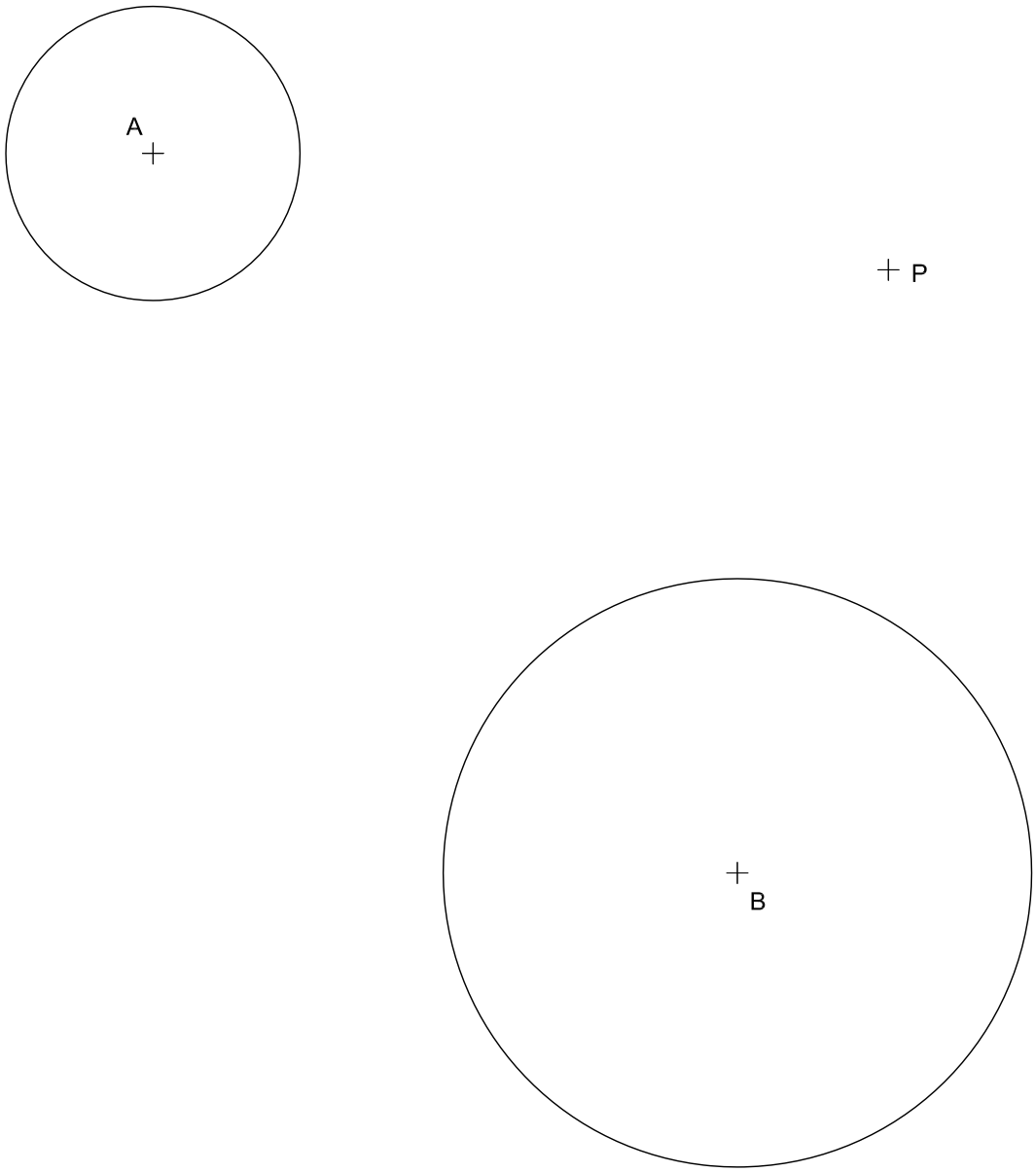

Dibuix 2. Opció A

Tema: Dièdric.

Exercici [3 punts en total]: Interpreteu la figura representada en les tres projeccions verticals (alçat i perfils) i determineu-ne la projecció horitzontal (planta) de manera que la projecció horitzontal dels punts *a′-a″-a‴*, *b′-b″-b‴*, *c′-c″-c‴* i *d′-d″-d‴* passi a ser *a, b, c* i *d*. Dibuixeu únicament les línies vistes. [0,75 punts per cadascun dels quatre volums reconeixibles]

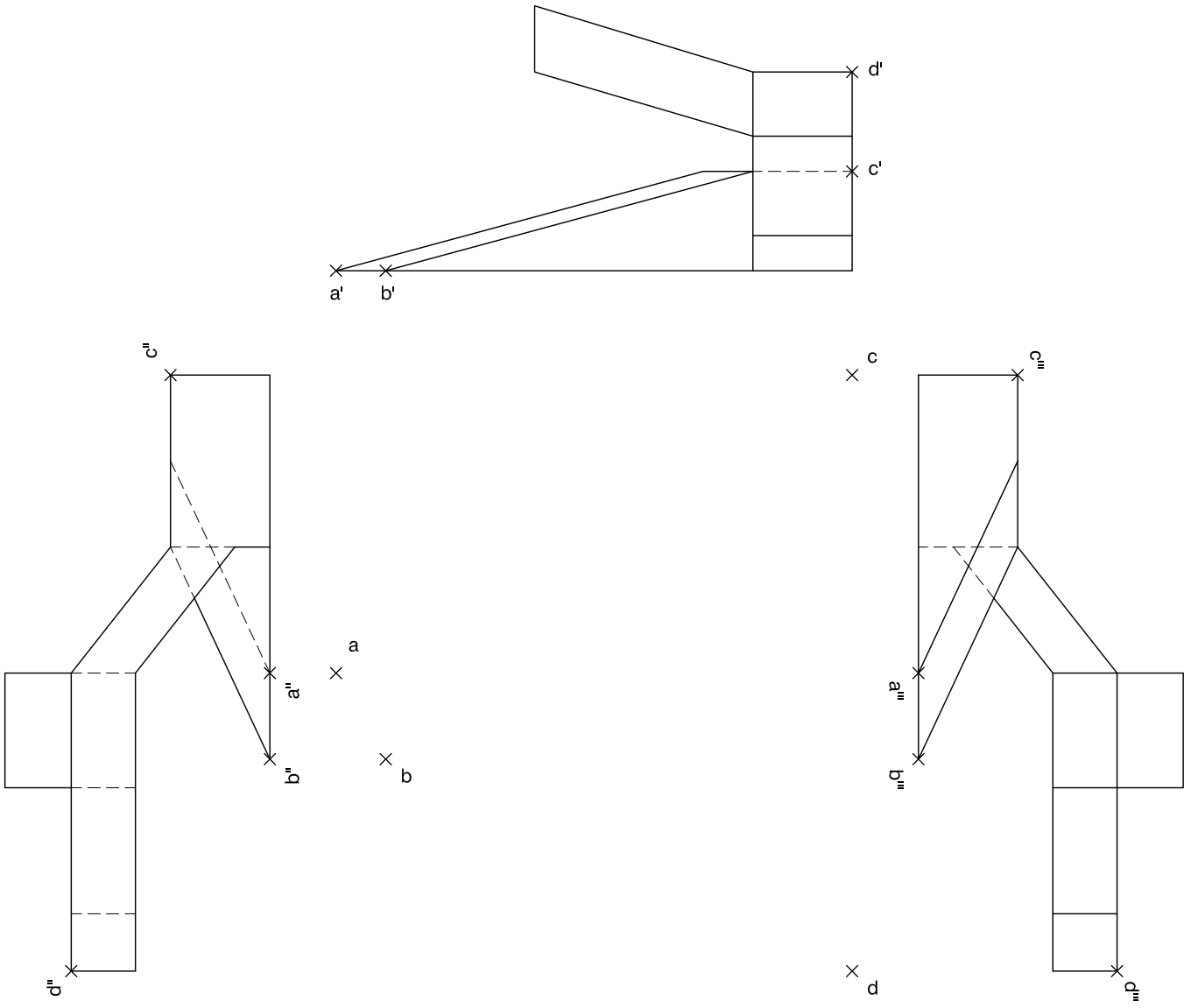

Dibuix 2. Opció B

Tema: Dièdric.

Exercici [3 punts en total]:

a) Dibuixeu les projeccions horitzontal i vertical d'un octaedre regular de manera que el quadrat format pels punts *a-a′*, *b-b′*, *c-c′* i *d-d′* sigui una secció principal que passa pel centre de l'octaedre. [2,5 punts]

b) Determineu la visibilitat de l'octaedre en les dues projeccions considerant-lo com un sòlid i diferenciant les línies vistes de les ocultes. [0,5 punts]

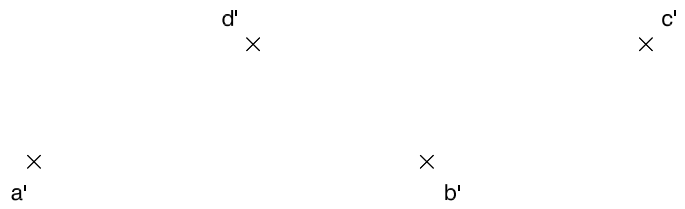

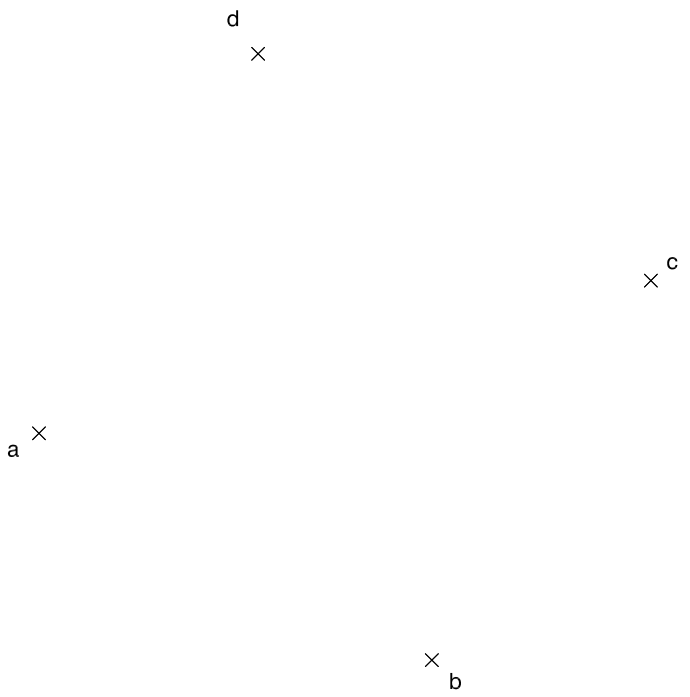

Dibuix 3. Opció A

Tema: Axonometria.

Exercici [4 punts en total]: Interpreteu el sòlid representat en planta, alçat i perfil, i, situant el punt p-p'-p'' en la posició P del paper, dibuixeu-ne l'axonometria amb la terna proposada (ortogonal isomètrica) a escala doble (mesurant en les direccions dels eixos axonomètrics). Concreteu el sòlid únicament amb les línies vistes. [1,5 punts pels volums anteriors, 1,5 punts pel volum central i 1 punt pels volums posteriors]

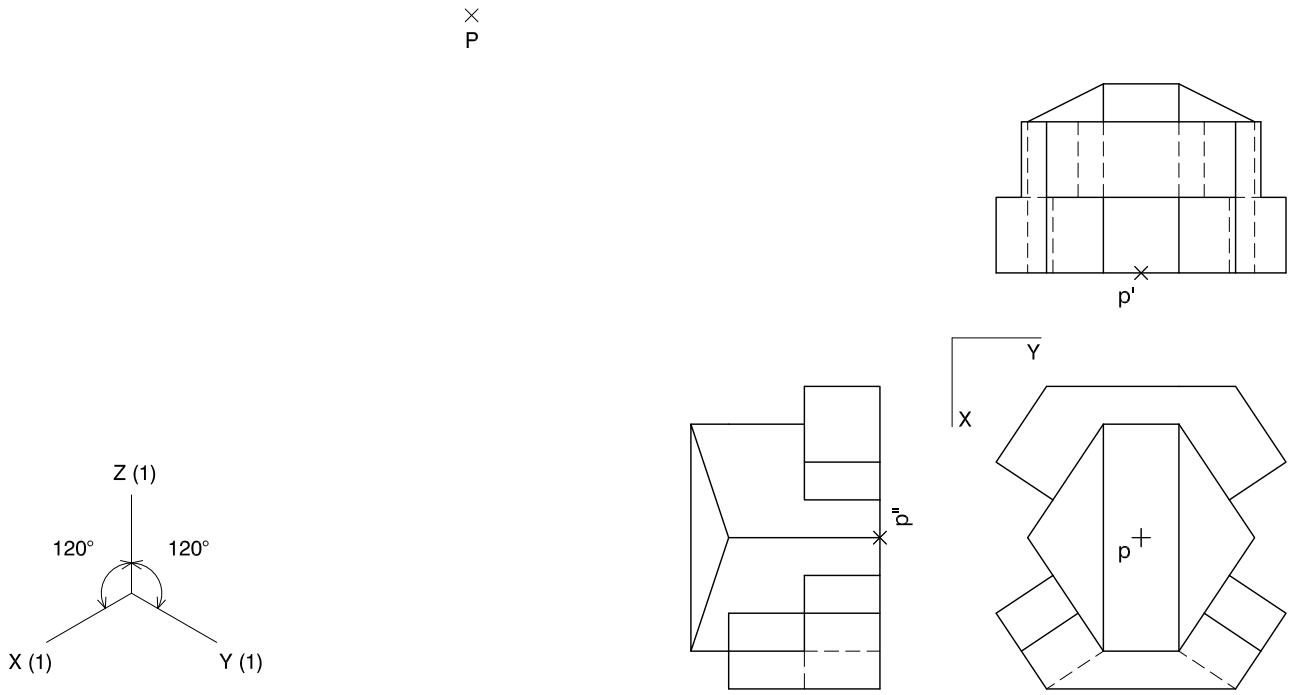

Dibuix 3. Opció B

Tema: Axonometria.

Exercici [4 punts en total]: Interpreteu el sòlid representat en planta, alçat i perfil, i, situant el punt p-p'-p'' en la posició P del paper, dibuixeu-ne l'axonometria amb la terna proposada (ortogonal dimètrica normalitzada DIN 5) a escala doble (mesurant en les direccions dels eixos axonomètrics). Concreteu el sòlid únicament amb les línies vistes. [1,5 punts per la base, 1,5 punts pel suport i 1 punt pel volum central]

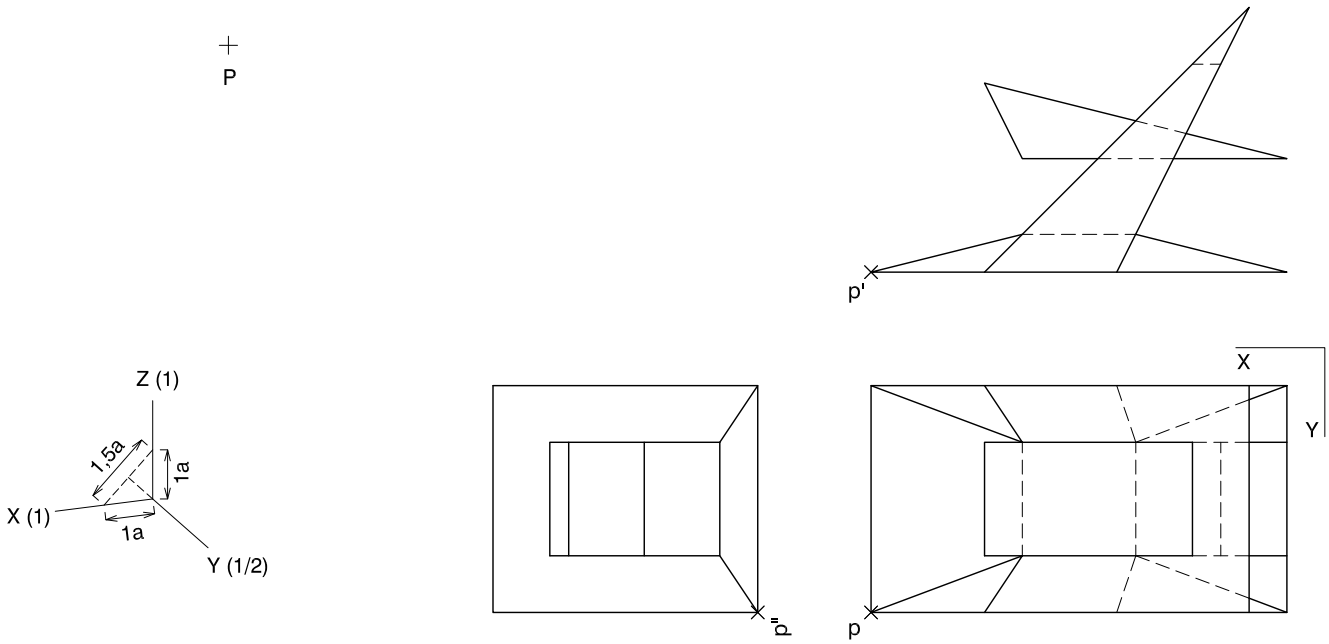

Etiqueta de l’estudiant

Institut d’Estudis Catalans

L’Institut d’Estudis Catalans ha tingut cura de la correcció lingüística i de l’edició d’aquesta prova d’accés